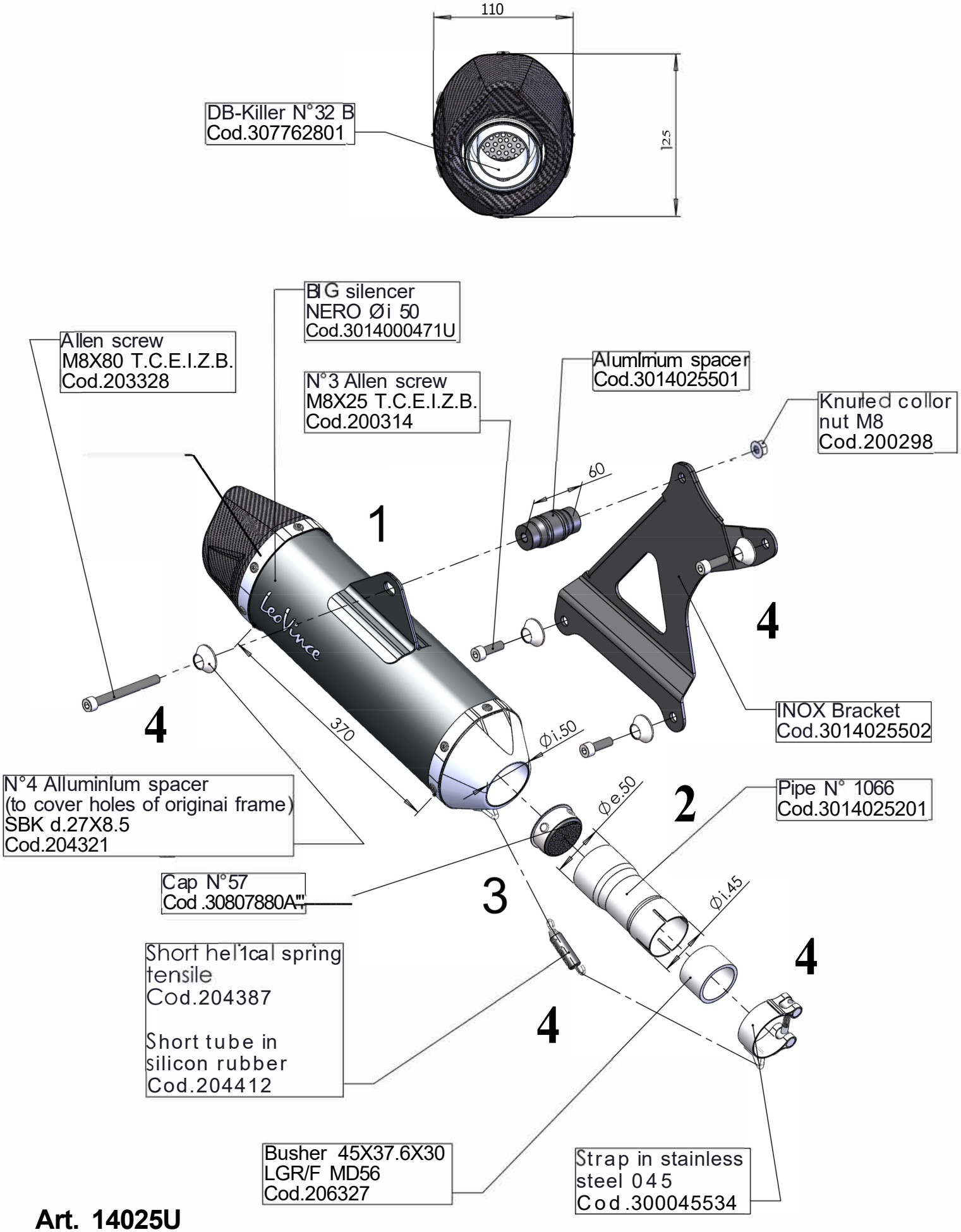

Art. 14025U

PIAGGIO BEVERLY 350

Slip-on "NERO"